Transfer

以智能技术为企业降本增效

Epic Eye D-L 工业3D相机

视野宽，精度高，适用于箱/袋物体成像

稳定可靠　简单易用　适用性强　成像稳定　高效投产

北京迁移科技有限公司

服务电话：4000-191-161

市场合作：marketing@qianyi.ai

官方网站：www.transfertech.cn

公司地址：北京市海淀区金隅智造工场 N5 栋

Epic Eye D-L 工业3D相机

视野宽，精度高，适用于箱/袋物体成像

相机优势

视野宽，精度高 大视野下可以实现亚毫米级精度成像	**支持二次开发** SDK 支持 Python、C++二次开发接口，支持 Linux/Windows 等平台	**适配物体** 相机适用于工件、袋箱等物体的识别和定位，兼容各类大垛型、大尺寸工件
工作距离 1500-3500mm 工作距离内快速精准实现物体的三维点云重建	**适合场景** 能够处理复杂场景，对明暗对比度较高的物体具有良好的成像效果	**尘水防护等级 IP65** 轻松应对粉尘、潮湿等复杂工厂环境

相机参数

基线/mm	600
工作距离/mm	1500-3500
近端视野/mm	1310×1200@1.5m
远端视野/mm	3190×2890@3.5m
像素数	300万
精度/mm①	0.27@2m* 0.02@2m**
准度误差②	<0.15%
典型成像时间/s③	2.7s~5.4s
电源	12V/15A

尺寸/mm	712×196×93
通讯接口	以太网
光源	LED
2D相机	彩色
工作温度	0~50°C
工作湿度	20%~90%RH 无凝结
贮存	-20~70°C，20%~90%RH 无凝结
防护	IP65
散热方式	被动

备注：①.*Z向单点精度：标准测量块上同一个点Z值100次测量结果的标准偏差；**区域精度：标准测量块上两个不同的平面区域Z值取均值后的差的100次测量结果的标准偏差。
②.准度误差：标准球棒球心距实测值和真值的差与真值的比值。 ③.典型成像时间：单帧点云生成时需要的图像采集时间、计算时间、网络通信时间的总和。

适用行业

化学化工　食品行业　汽车行业

家电行业　仓储物流　冶金铸造

视野图（mm）

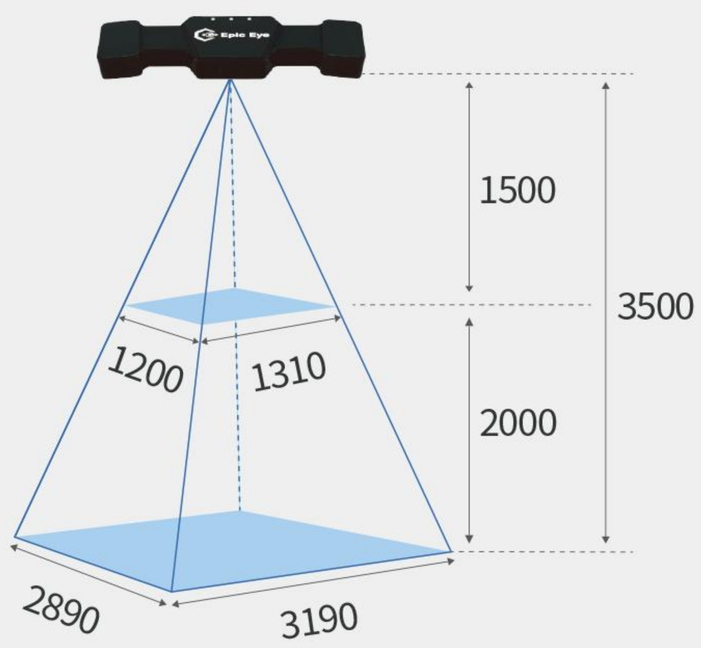

北京迁移科技有限公司
北京总部：北京市海淀区金隅智造工场N5栋
浙江分部：浙江省绍兴市柯桥区安昌路916号1幢1层
江苏分部：江苏省苏州市姑苏区唯亭街道中新生态大厦1001
© 迁移科技版权所有，本页参数和产品详细功能会随产品软硬件升级或更新有所改动，我司保留最终解释权。

扫码了解更多
4000-191-161
www.transfertech.cn
Marketing@qianyi.ai